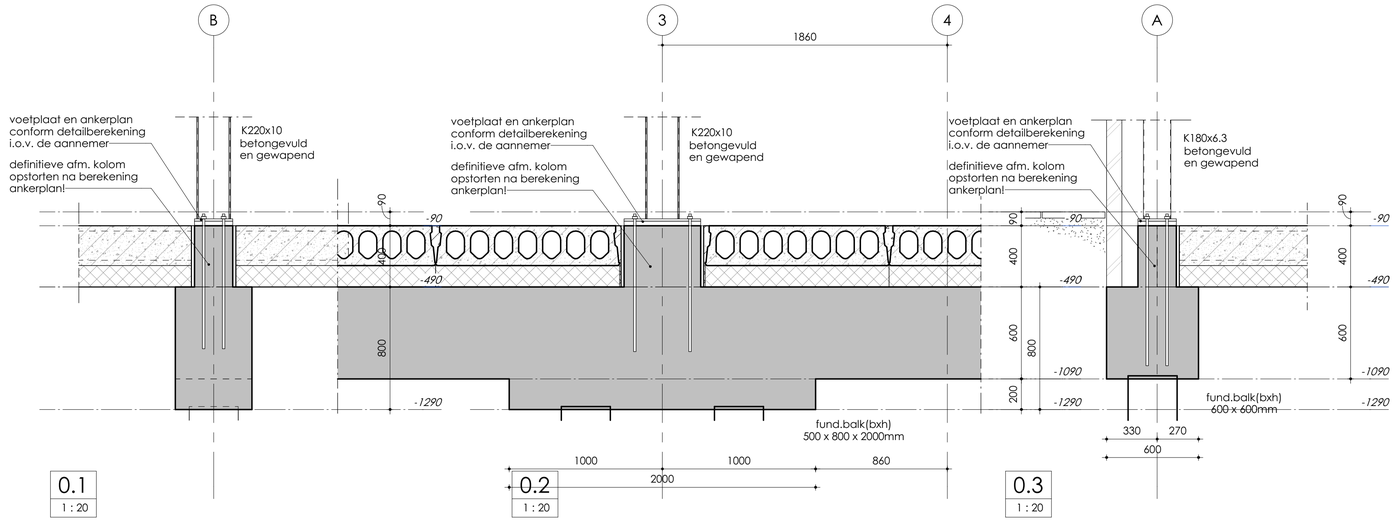

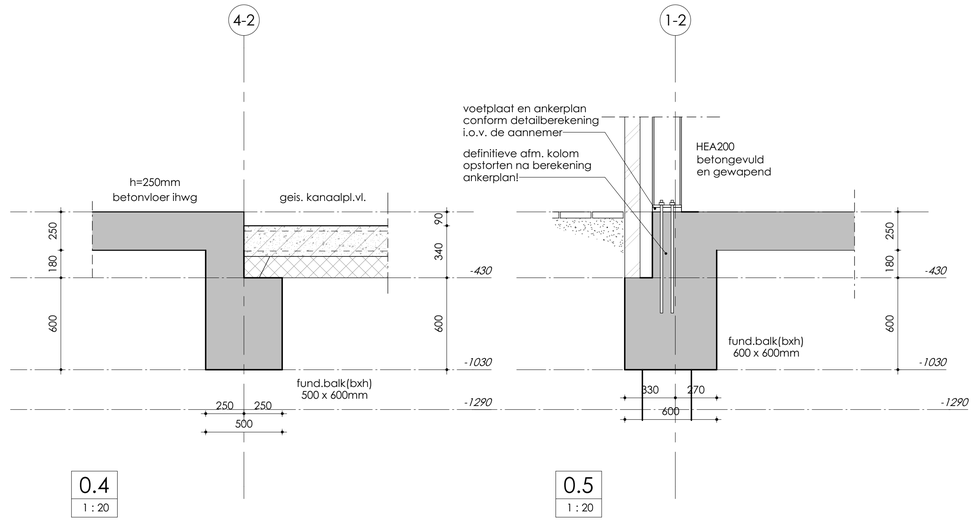

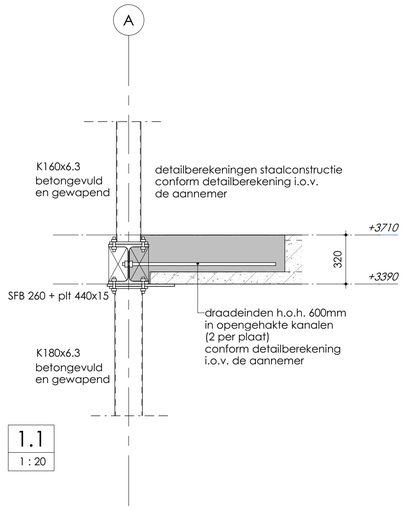

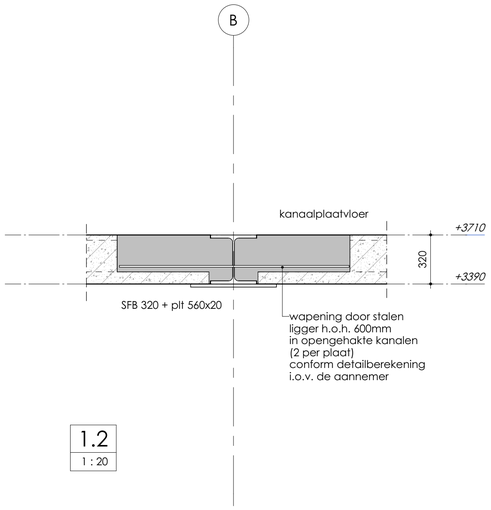

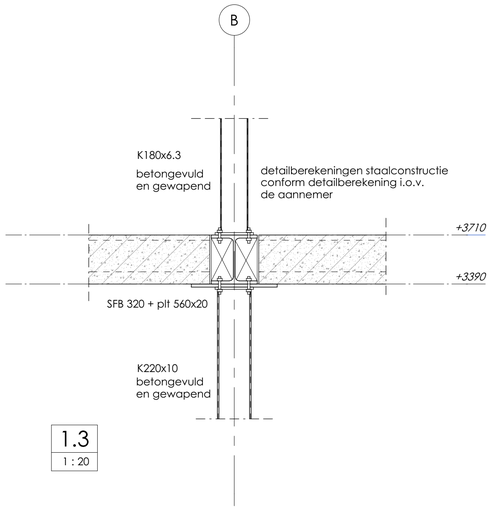

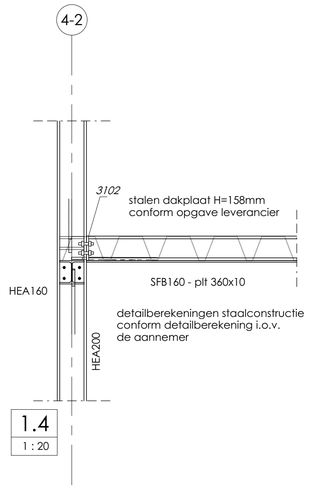

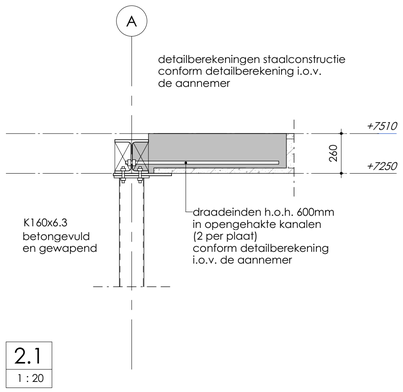

wijz.	omschrijving	datum	paraaf

Nieuwbouw CBS pr. Beatrixschool
te Rotterdam

Principe details

VAN DIJKE
A. v. Leeuwenhoekweg 32e - Alphen aan den Rijn
tel. 0172-495 200 - info@vandijkebv.nl - www.vandijkebv.nl

schaal	formaat	get.	datum:	opdr.nr.
1:20	A1	ps	2-2-24	223410

tek.nr. **DO - 900**

deze tekening is gebaseerd op tek/projecten: arch tek | naam arch: arch
Revit 2023

2-2-2024 15:50:47